Ventilationsunit PV-3500 kompakt

-Mere end 40 års erfaring

Kompakt, hurtig og nem montage

PV-3500 kompakt er et lille og kompakt ventilationsaggegat med rotationskrydsveksler. Aggregatet er specielt egnet til mindre lokaler op til 253 m².

Det smarte ved denne unit er, at den ikke behøver ret meget rørføring. Rørføringen kan tilkobles nemt og hurtig.

Denne lille unit bruges til at ventiler/luftskifte i autobranchen samt maskin- og smedebranchen.

Udskiftning af dårligt og fugtig luft i diverse velfærdsrum, det er også muligt, at den eksempelvis trækker et værksted, samt diverse omklædningsrum, toilet og mindre kontor områder, kantiner m.m.

Prima-vent

-vi renser luften...

Prima-vent A/S • Tel. +45 7610 9700 • Fax +45 7610 9710 • E-mail pv@prima-vent.dk • www.prima-vent.dk

Hurtig montage & nem service

-Mere end 40 års erfaring

Sommer

Overstiger lokalet den ønsket temperatur, stopper rotorveksleren og den friske luft bliver nu ikke opvarmet og en nedkøling vil opstå. Processen skal forståes således, i det omfang at luften udenfor er koldere end den luft som er i bygningen, er det muligt.

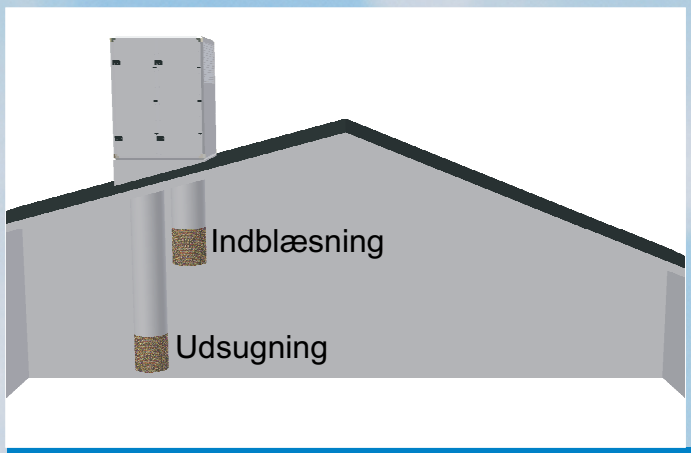

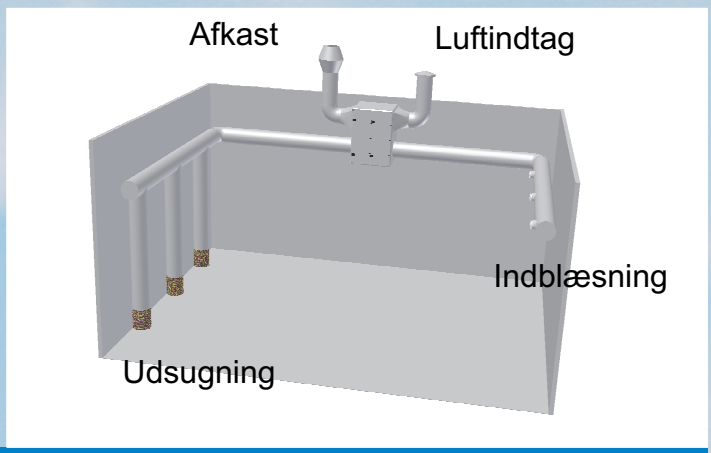

Montage

Uniten kan monteres flere steder på bygningen, såvel ude som inde.
Vi vil meget gerne montere anlægget for Dem, men det er bestemt også muligt, at gøre det selv ud fra vores tegning, som på forhånd er opmålt ude hos Dem.

Styring

Standard styring er med start/stop funktion, hertil kan der tilkøbes styring.

Service

Det kan med stor fordel for Dem og drift af anlægget være gavnlig med en service aftale.

Filter

Det er hurtigt og nemt at skifte filter på denne unit. Filterne sørger for, at der kommer rent luft ind i bygningen. Filteret holder også rotorveksleren ren med henblik på at holde virkningsgraden.
Det er muligt at montere pollenfilter, hvis det ønskes.

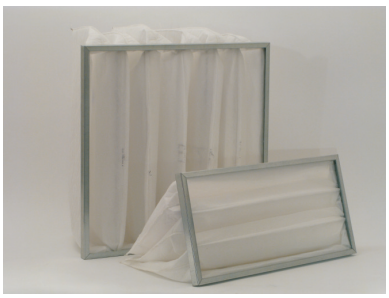

Prima-vent
-vi renser luften...

Prima-vent A/S • Tel. +45 7610 9700 • Fax +45 7610 9710 • E-mail pv@prima-vent.dk • www.prima-vent.dk

Tilbehør

-Mere end 40 års erfaring

Vægkonsol

Komplet og klar til hurtig og nem montage af ventilationsuniten.

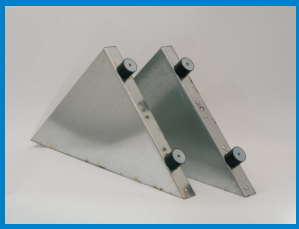

Tagkonsol

Komplet tagkonsol til let montage på taget. Udført således vinklen kan indstilles, så den passer perfekt til alle tagtyper.

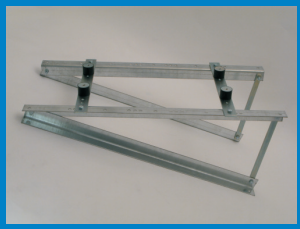

Anlægskomponenter

Prima-vent fører et komplet sortiment af anlægskomponenter.

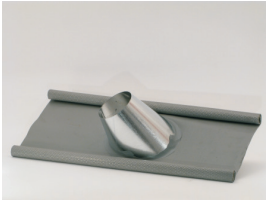

Zonevarmeflade

Da virkningsgrad på 100% ikke kan opnås, er det er muligt at montere en zonevarmeflade, som opvarmes med fjernvarme eller el. Med zone-varmeflade er det nu muligt at opnå en god indeklima og varmefordeling i lokalet.

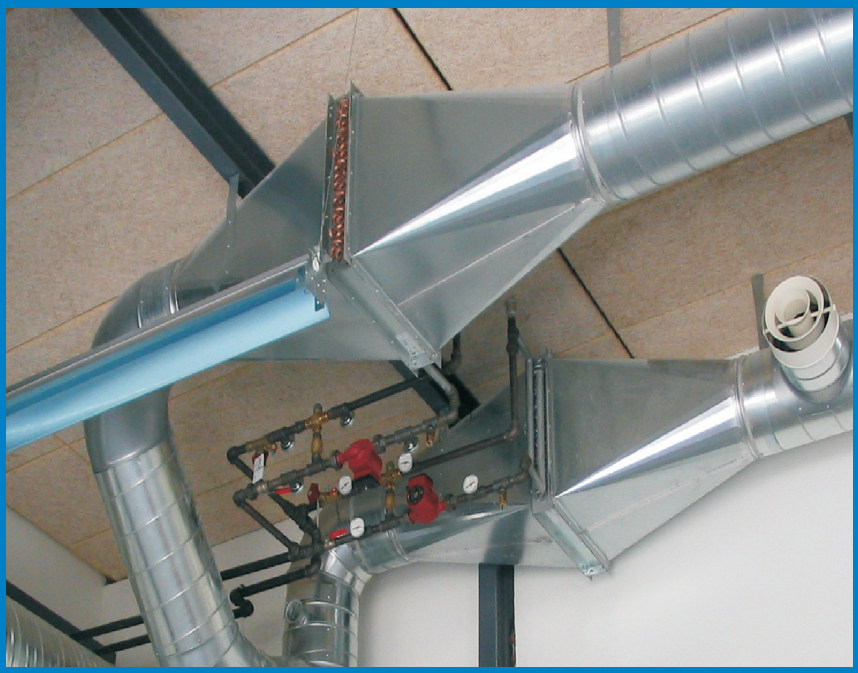

Prima-vent
-vi renser luften...

Prima-vent A/S • Tel. +45 7610 9700 • Fax +45 7610 9710 • E-mail pv@prima-vent.dk • www.prima-vent.dk

Ventilationsunit PV-3500 kompakt

-Mere end 40 års erfaring

Opbygning og data

Uniten er opbygget omkring en alu-ramme med 50 mm lyd- og støjisoleret kabine. Uniten er forsynet med løfteøjer, således den er nem og hurtig at løfte.
Spænding 1x230 volt 50 Hz.
Virkningsgrad ved 3500 m³/h op til 70 - 75% alt efter luftfugtighed.

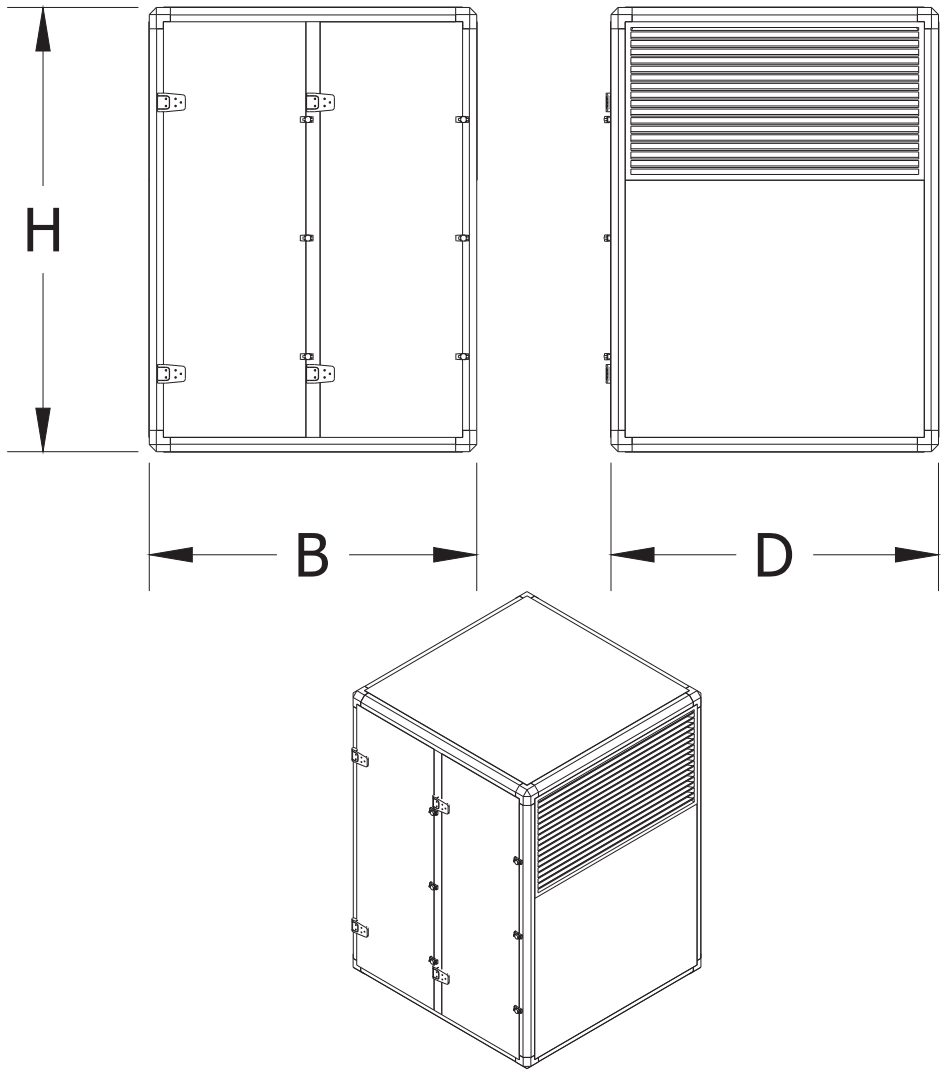

Luftmængde [M³/h]	Tilslutning Ind-/afgang [mm]	Længde [mm]	Brede [mm]	Højde [mm]	Motor [kW]	Filter [stk.]	Vægt [kg]
3.500	ø450	1.160	1.160	1.555	2 x 1,1	2 x 492x592x292	375

Prima-vent
-vi renser luften...

Prima-vent A/S • Tel. +45 7610 9700 • Fax +45 7610 9710 • E-mail pv@prima-vent.dk • www.prima-vent.dk